DUCASSE INDUSTRIAL

LINEA Mobile 1

PL 2550

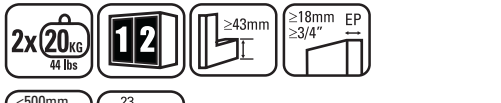

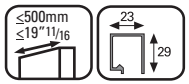

Riel PL 2550
Trilho PL 2550
Carrier Track PL 2550

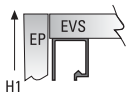

AP= AVE/2
H1=HVE

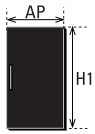

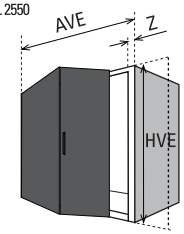

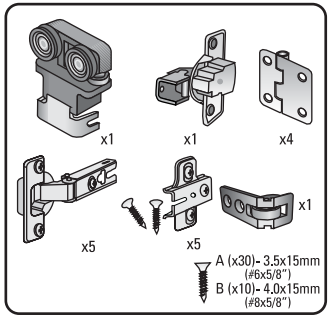

Todas las medidas expresadas en milímetros

Todas as medidas estão em milímetros.

All measurements in milimeters.

mm	Decimal inches	Aprox Fraction	mm	Decimal inches	Aprox Fraction
1	0.0394	3/64	6	0.2362	15/64
2	0.0787	5/64	7	0.2756	9/32
3	0.1181	1/8	8	0.3150	5/16
4	0.1575	5/32	9	0.3543	23/64
5	0.1969	13/64	10	0.3937	25/64

V15_03/09

Z >18-21mm o 3/4"

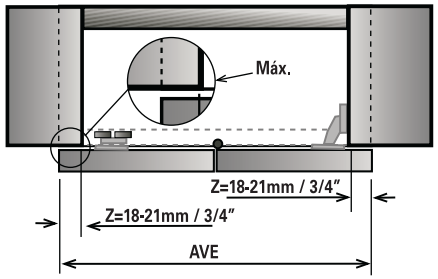

EP >Z

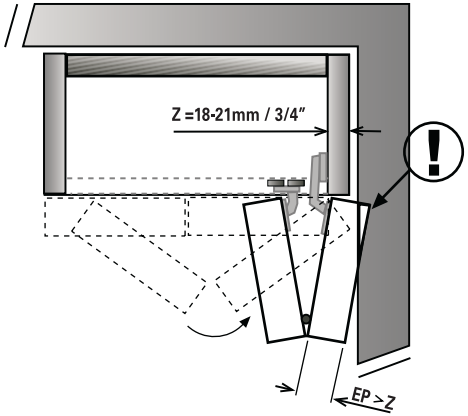

1

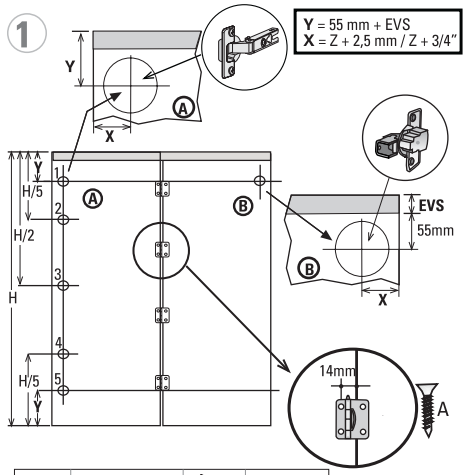

A	H= >90 cm	x2	1 y 5
	H= 90 - 161 cm	x3	1, 3 y 5
	H= >160 cm	x5	1,2,3,4 y 5

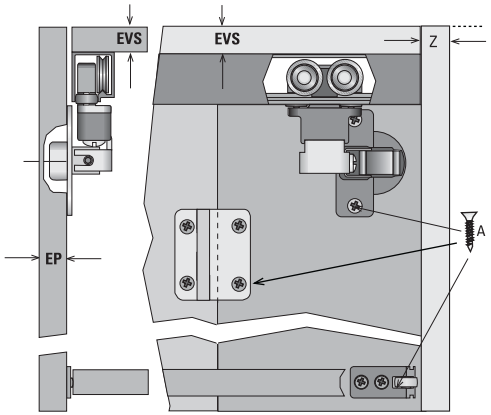

2

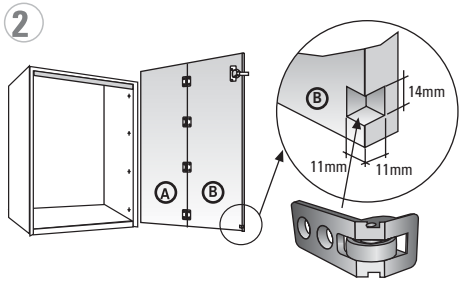

3

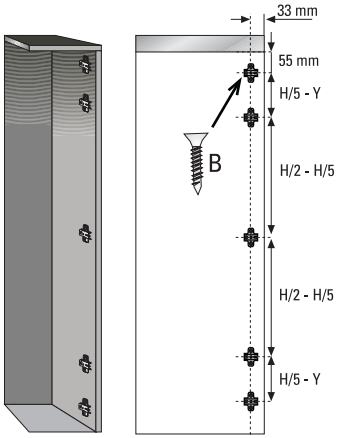

4

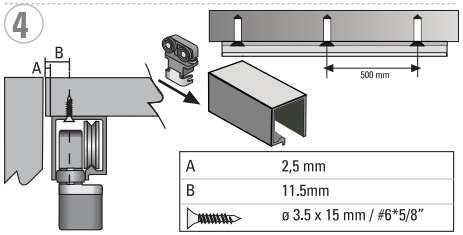

A	2,5 mm
B	11.5mm
	ø 3.5 x 15 mm / #6*5/8"

5

5.1

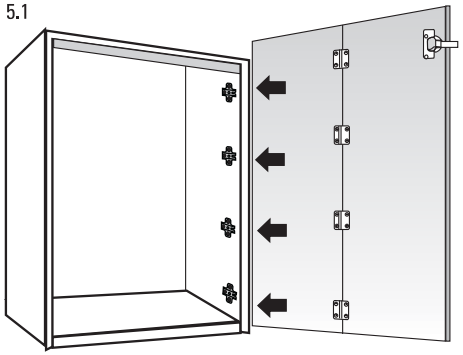

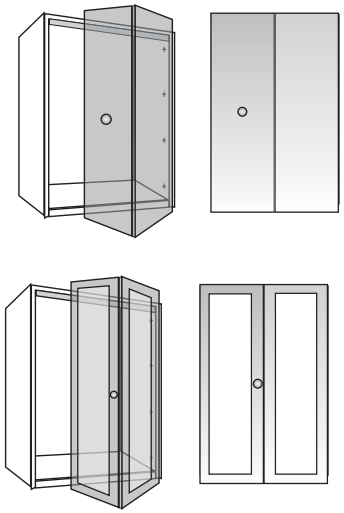

5.2

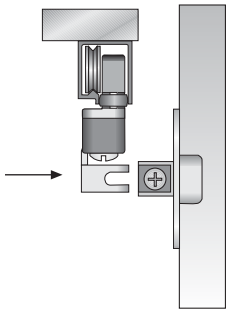
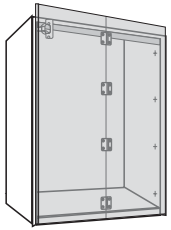
5.3